KATALOG CZĘŚCI

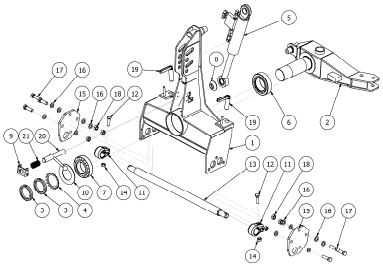

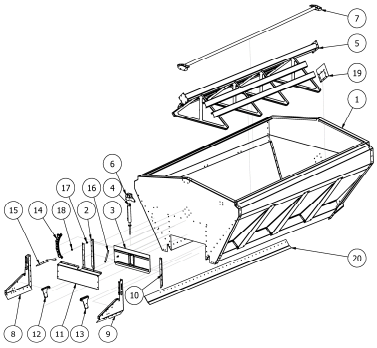

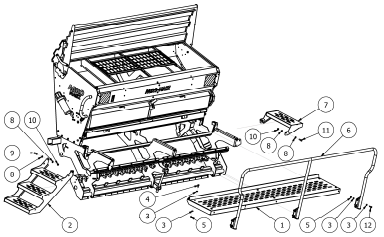

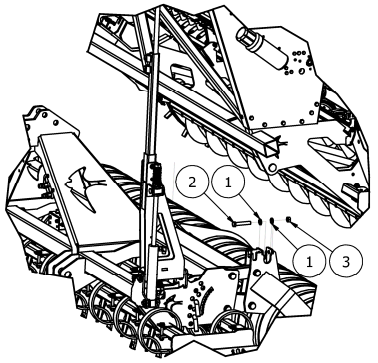

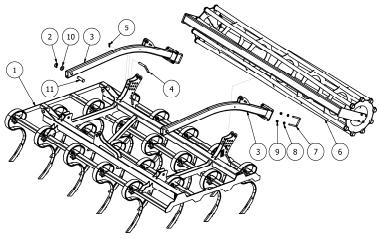

SP

www.agro-masz.eu
tel.: +48 601 365 272

AGRO® MASZ

Rysunek R1	SIM0006 SP200 lewa strona przód

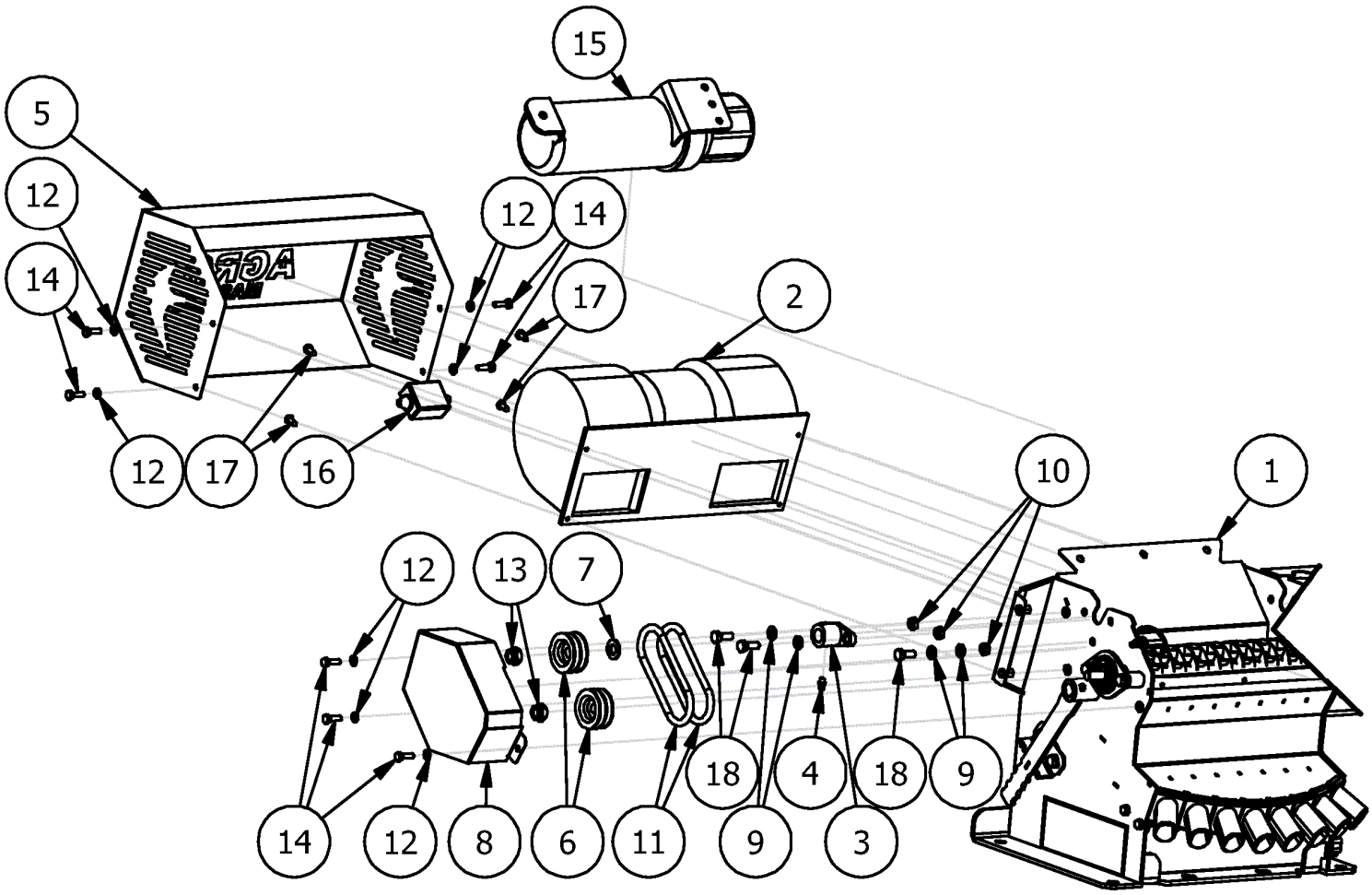

LISTA CZĘŚCI			
NR	ILOŚĆ	NUMER KATALOGOWY	OPIS
1	1	SI01039	Aparat wysiewający kompletny
2	1	SI00009	Wentylator
3	2	SI00953	Łożysko mieszadła
4	2	EL00013	Smarowniczka Typ A DIN 71412 - AM 6
5	1	SI00020	Osłona wentylatora
6	2	SI00013	Koło napędowe mieszadła
7	9	P12/O	Podkładka płaska M12 ocynk
8	1	SI00024	Osłona napędu mieszadła
9	10	PO8/O	Podkładka płaska M08 ocynk
10	6	NS8/O	Nakrętka samokontrująca M8 ocynk
11	2	SI00503	Pasek okrągły
12	19	PO6/O	Podkładka płaska MO6 ocynk
13	2	NS12/O	Nakrętka samokontrująca M12 ocynk
14	11	EL00006	Śruba z łbem sześciokątnym DIN 933 - M6 x 20
15	1	EW.EM.00026	Pojemnik na instrukcję
16	1	SI01654	Moduł regulacji dmuchawy
17	4	EL00046	Wkręt do blach 5,5 x 16
18	3	S08x20/8,8/O	Śruba ocynk M08x20 8,8

Rysunek R2	SIM0006 SP200 prawa strona

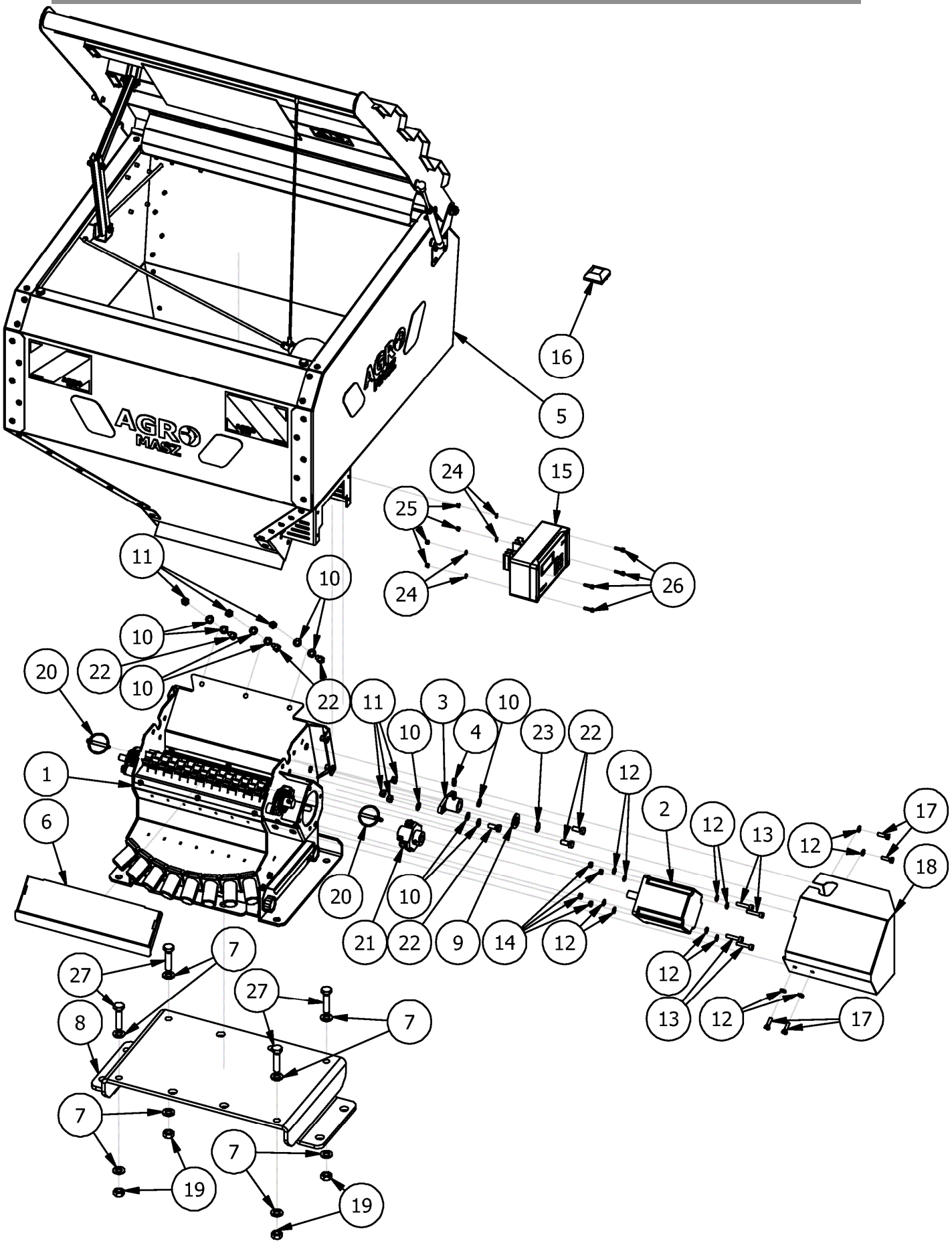

LISTA CZĘŚCI			
NR	ILOŚĆ	NUMER KATALOGOWY	OPIS
1	1	SI01039	Aparat wysiewający kompletny
2	1	SI00027	Silnik krokowy
3	2	SI00953	Łożysko mieszadła
4	2	EL00013	Smarowniczka Typ A DIN 71412 - AM 6
5	1	SI00003	Skrzynia SP200 kompletna
6	1	SI00019	Osłona aparatów wysiewających
7	9	P12/O	Podkładka płaska M12 ocynk
8	1	SI00071	Podstawa SP200
9	1	P16/O	Podkładka płaska M16 ocynk
10	14	PO8/O	Podkładka płaska M08 ocynk
11	9	NS8/O	Nakrętka samokontrująca M8 ocynk
12	19	PO6/O	Podkładka płaska MO6 ocynk
13	4	EL00037	Śruba z łbem z gniazdem sześciokątnym 6x30
14	4	NS6/O	Nakrętka samokontrująca M6 ocynk
15	1	SI00394	System AP1 podstawowy
16	1	SI00393	Czujnik GPS
17	11	EL00006	Śruba z łbem sześciokątnym DIN 933 - M6 x 20
18	1	SI01618	Osłona napędów
19	4	N12/5,8/O	Nakrętka płaska M12 5,8 ocynk
20	2	SI00724	Zawleczka z pierścieniem
21	1	SI01692	Sprzęgło kompletne
22	9	S08x20/8,8/O	Śruba ocynk M08x20 8,8
23	1	EL00047	Pierścień osadczy sprężynujący DIN 471 - 16 x 1
24	4	EL00048	Podkładka DIN 988 - S4 x 8
25	4	NS4/O	Nakrętka samokontrująca M4 ocynk
26	4	S04x16/8,8/O	Śruba ocynk M04x16 8,8
27	4	S12x50/8.8/O	Śruba M12x50 klasa 8.8 ocynk

Rysunek R3	SI01692 Sprzęgło

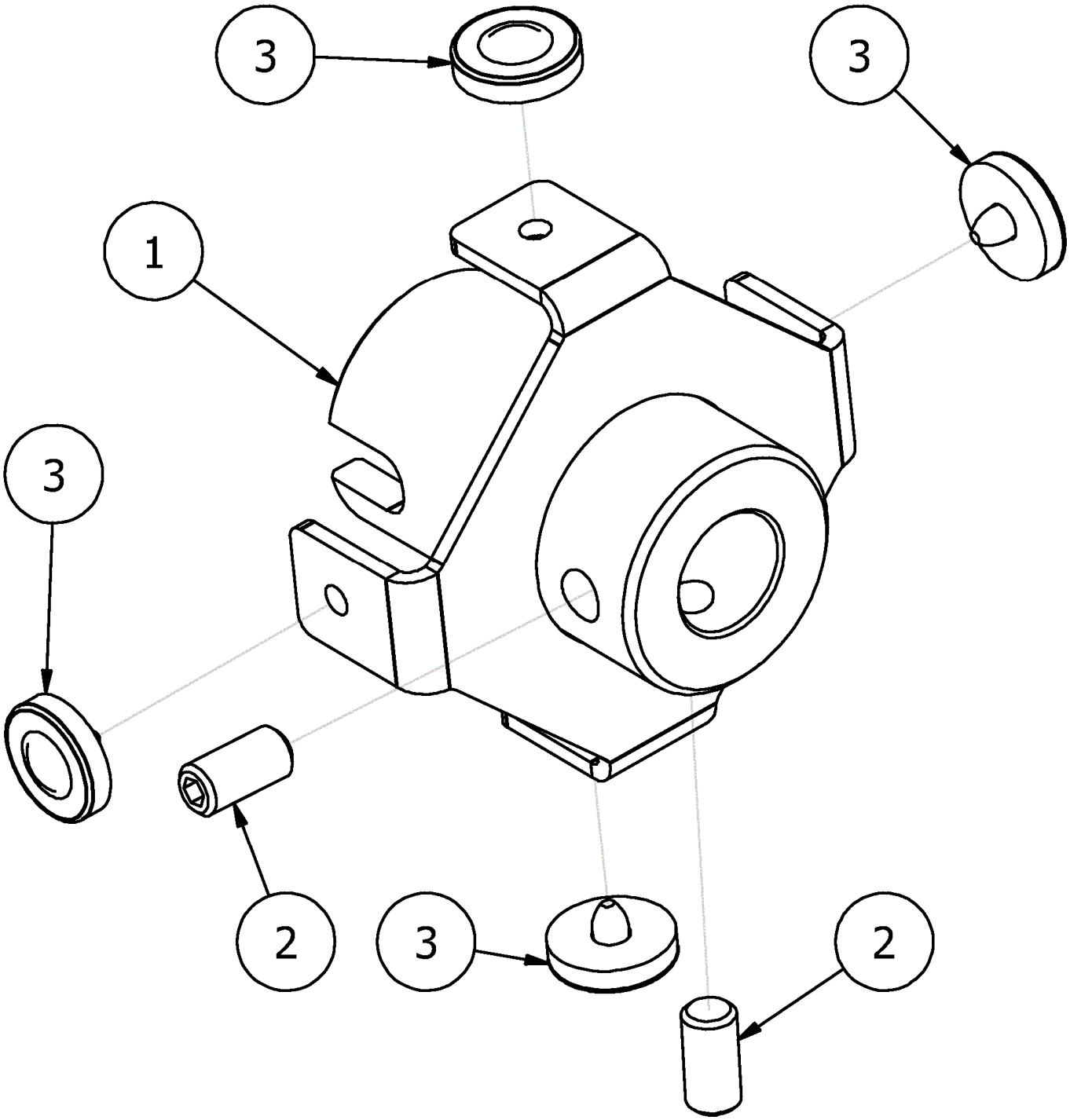

LISTA CZĘŚCI			
NR	ILOŚĆ	NUMER KATALOGOWY	OPIS
1	1	SI00002	Sprzęgło - napęd aparatów
2	2	EL00049	Wkręt dociskowy z łbem gniazdowym sześciokątnym DIN 913 - M6 x 12
3	4	SI01922	Magnes z kołkiem

Rysunek R4	SI00003-1 Skrzynia SP200 kompletna

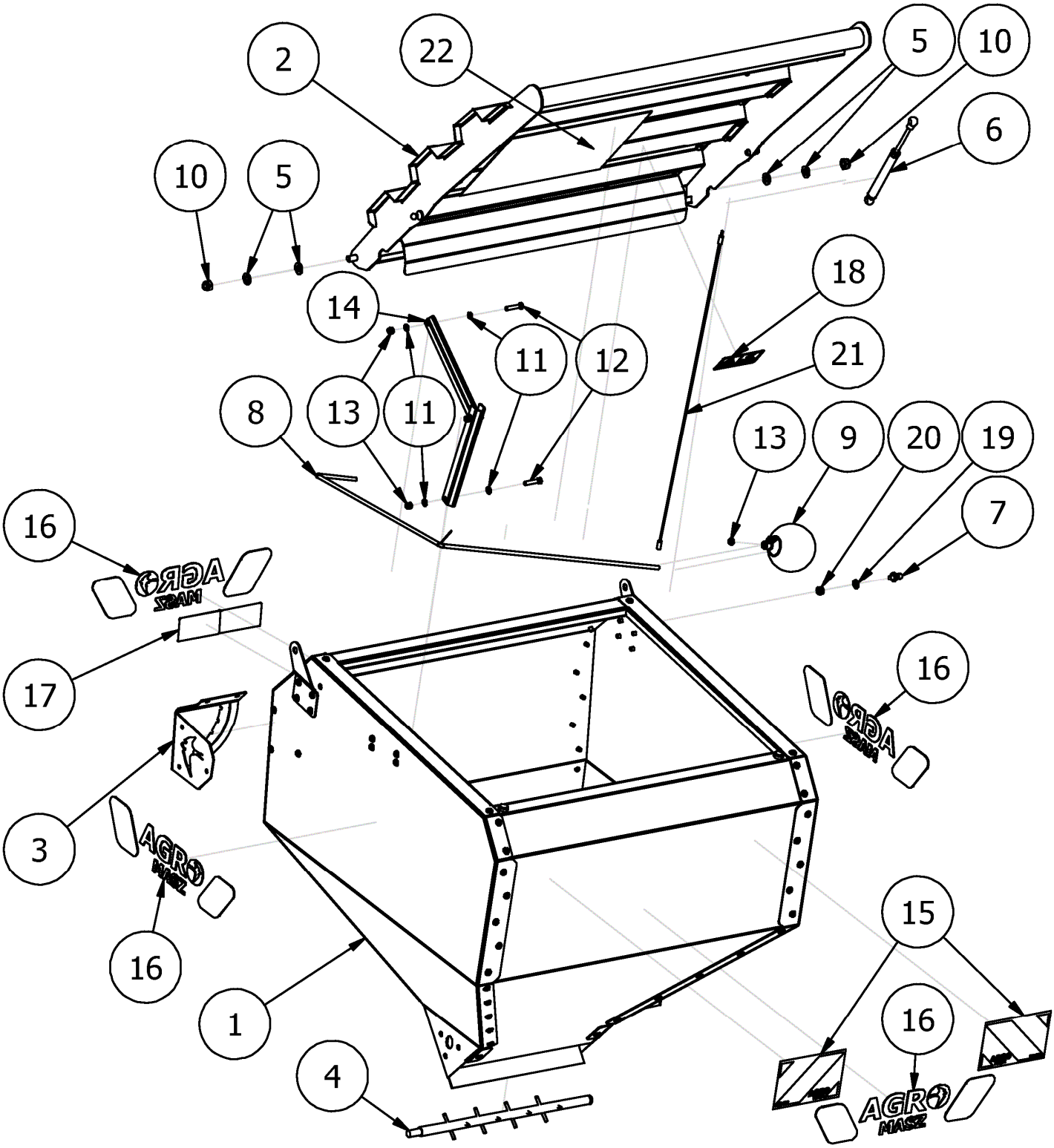

LISTA CZĘŚCI			
NR	ILOŚĆ	NUMER KATALOGOWY	OPIS
1	1	SI01856	Skrzynia SP200
2	2	SI01063	Klapa skrzynia SP200
3	1	SI.WG.00017	Wskaźnik
4	1	SI00980	mieszadło
5	4	P10/O	Podkładka płaska M10 ocynk
6	1	SI00260	Siłownik klapy
7	1	SI01363	Sworzeń siłownik gazowy
8	1	SI00123	Dźwignia wskaźnika SP
9	1	SI00392	Kula - wskaźnik poziomu ziarna
10	2	NS10/O	Nakrętka samokontrująca M10 ocynk
11	4	PO6/O	Podkładka płaska MO6 ocynk
12	2	S06x30/8,8/O	Śruba ocynk M06x30 8,8
13	3	NS6/O	Nakrętka samokontrująca M6 ocynk
14	1	SI01921	Podpora dachu
15	1	SI01791	Naklejka odblaskowa 96 x 142 mała
16	4	EW00256	Naklejka AGRO-MASZ dwie linie 80 x 390
17	1	SI01925	Piktogramy SP
18	1	EW00276	Piktogram
19	1	PO8/O	Podkładka płaska M08 ocynk
20	1	NS8/O	Nakrętka samokontrująca M8 ocynk
21	1	SI01929	Linka SP
23	1	SI01916	Tabela wysiewu SP200

Rysunek R5	SI01856 Skrzynia SP200

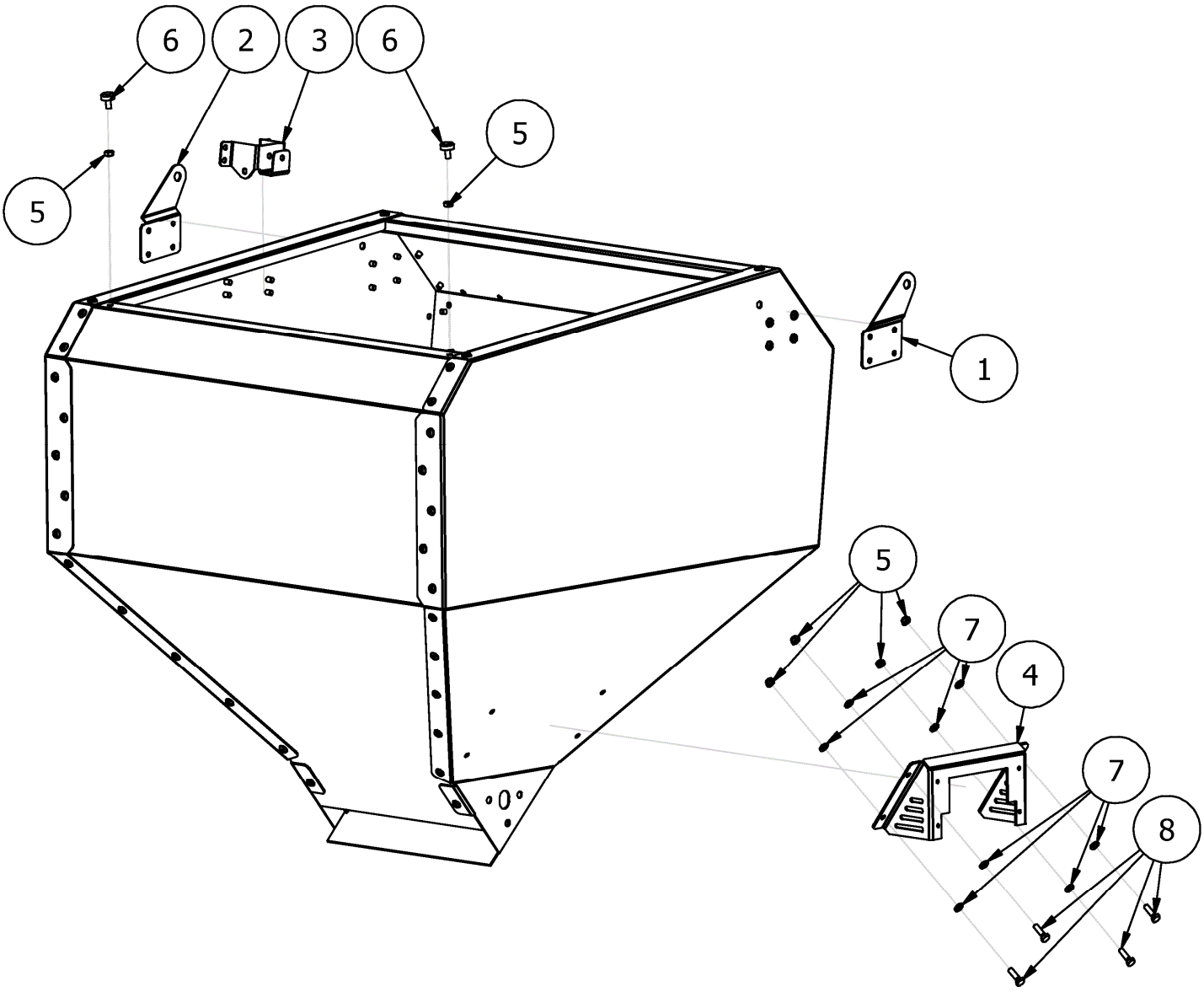

LISTA CZĘŚCI			
NR	ILOŚĆ	NUMER KATALOGOWY	OPIS
1	1	SR.WG.00053	Zawias klapy prawy
2	1	SR.WG.00054	Zawias klapy lewy
3	1	SI.WG.00016	Podpora wskaźnika
4	1	SI00121	Uchwyt komputera SP200
5	6	NS6/O	Nakrętka samokontrująca M6 ocynk
6	2	SI01231	Odbojnik klapy
7	8	PO6/O	Podkładka płaska MO6 ocynk
8	4	EL00006	Śruba z łbem sześciokątnym DIN 933 - M6 x 20

Rysunek R6	SI01039 Aparat wysiewający kompletny

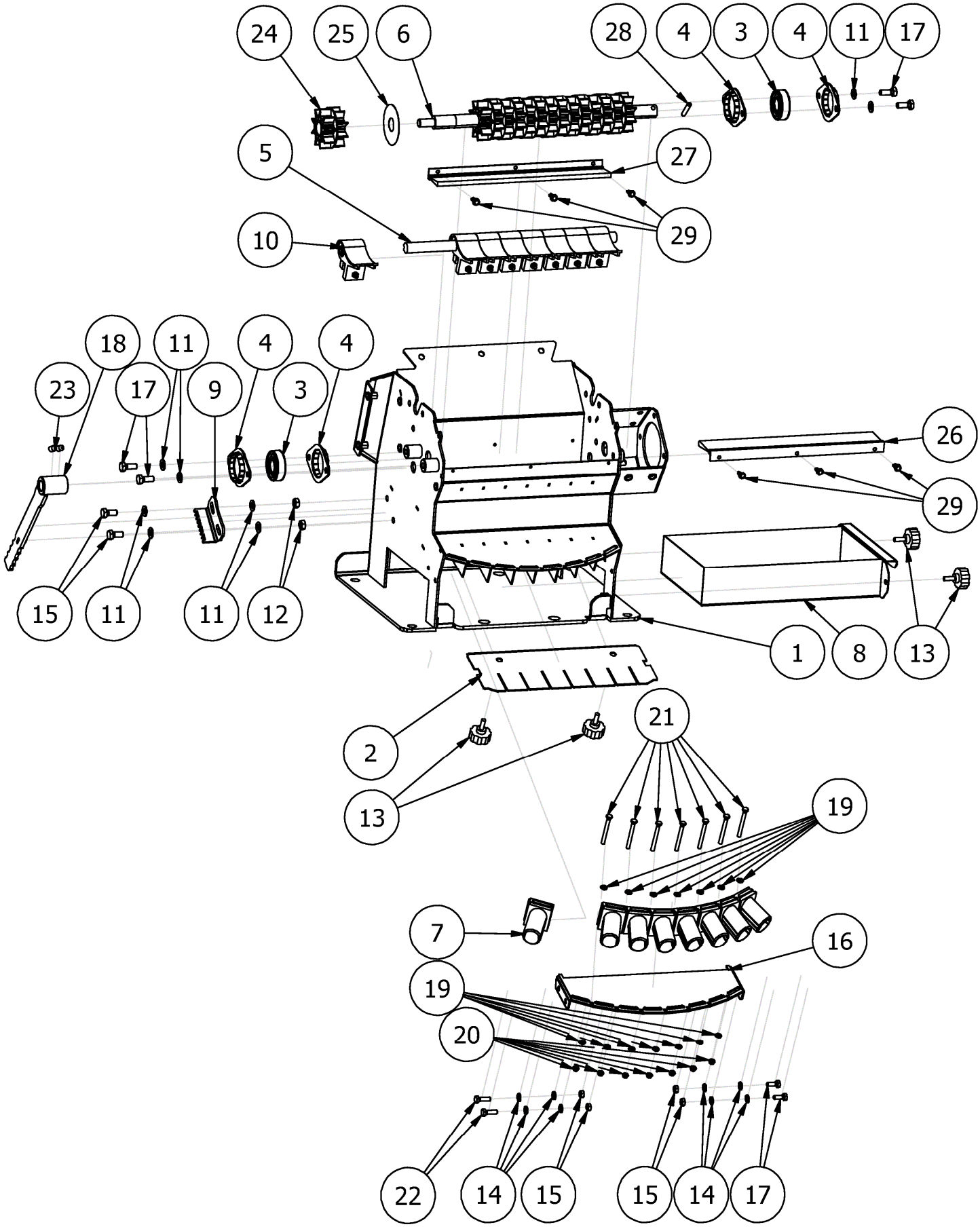

LISTA CZĘŚCI			
NR	ILOŚĆ	NUMER KATALOGOWY	OPIS
1	1	SI00001	Aparat wysiewający
2	1	SI00005	Aparat zastawka
3	2	EL00012	Łożysko samonastawne
4	4	SI00955	Oprawa łożyska samonastawnego (T204)
5	1	SI01837	Oś zespołów dna
6	1	SI00008	Oś napędowa aparatów
7	8	SI00010	Dysza
8	1	SI00017	Rynna SP200
9	1	SI00021	Skala regulacji denek
10	8	SI00231	Zespół dna 2013
11	8	PO8/O	Podkładka płaska M08 ocynk
12	2	NS8/O	Nakrętka samokontrująca M8 ocynk
13	4	SI00502	Nakrętka
14	8	PO6/O	Podkładka płaska MO6 ocynk
15	4	NS6/O	Nakrętka samokontrująca M6 ocynk
16	1	SI00032	Zaślepka
17	4	S08x20/8,8/O	Śruba ocynk M08x20 8,8
18	1	SI00495	Regulacja zespołu denek
19	14	P05/O	Podkładka płaska M05 ocynk
20	7	NS5/O	Nakrętka samokontrująca M5 ocynk
21	7	S05x50/8,8/O	Śruba ocynk M05x50 8,8
22	2	EL00006	Śruba z łbem sześciokątnym DIN 933 - M6 x 20
23	2	DIN 914 - M8 x 16	Wkręt dociskowy z łbem gniazdowym sześciokątnym
24	8	SI01086	Koło łopatkowe
25	7	SI01619	Dystans kół wysiewających
26	1	SI01649-02	Listwa szczotkowa h-35, kompletna
27	1	SI01649-01	Listwa szczotkowa h-25, kompletna
28	1	ISO 8752 - 6 x 32	Sprężyna ze sworzniem
29	6	SI01931	Wkręt do blachy SP

Rysunek R7	SI00395 System AP1 z GPS

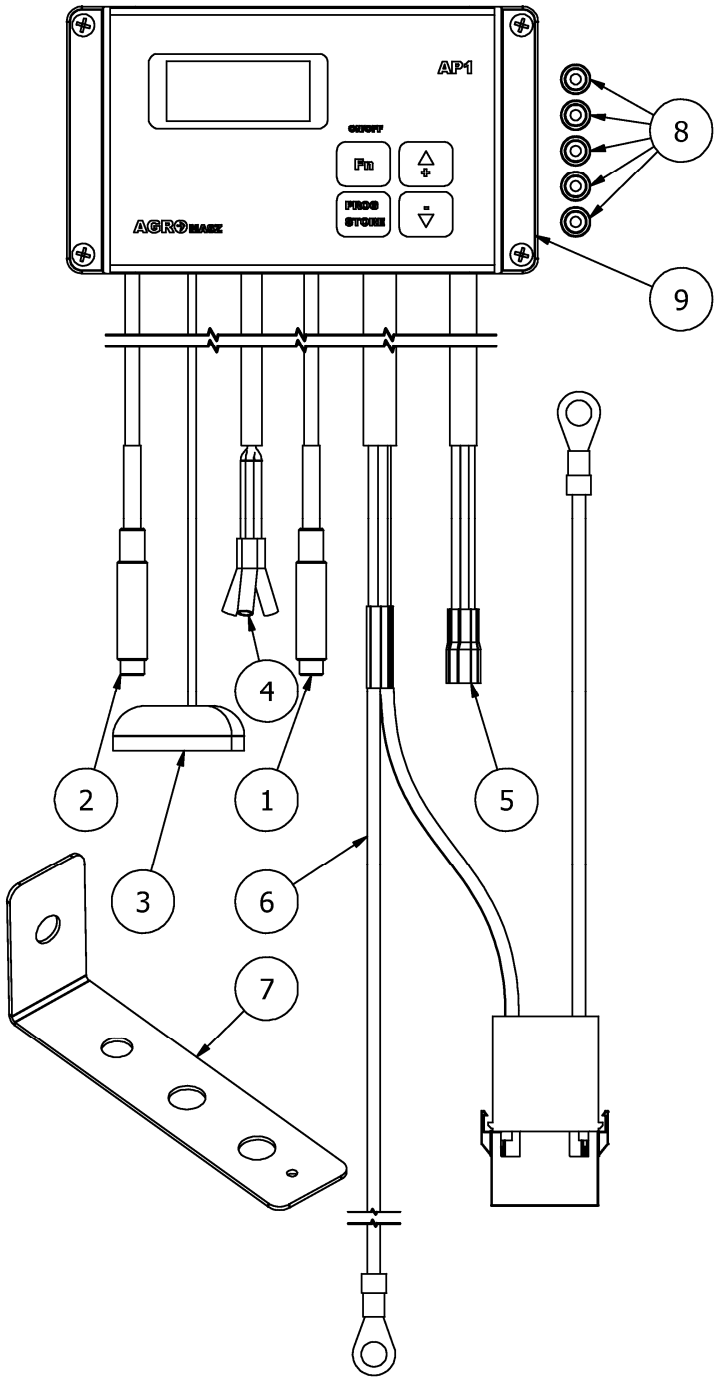

LISTA CZĘŚCI			
NR	ILOŚĆ	NUMER KATALOGOWY	OPIS
1	1	SI01962	Czujnik kontaktronowy stanu 400 cm
2	1	SI01954	Czujnik kontaktronowy 47 cm
3	1	SI01963	Antena GPS przewód 116 cm
4	1	SI01955	Przewód zasilający silnik krokowy 28 cm AP
5	1	SI01956	Przewód zasilający wentylator 76 cm AP
6	1	SI01957	Przewód zasilający 620 cm AP
7	1	SI00440	Mocowanie czujnika stanu
8	5	SI01958	Magnes neodymowy
9	1	SI01965	Moduł wykonawczy AP1 GPS

Rysunek R8	SI00394 System AP1 podstawowy

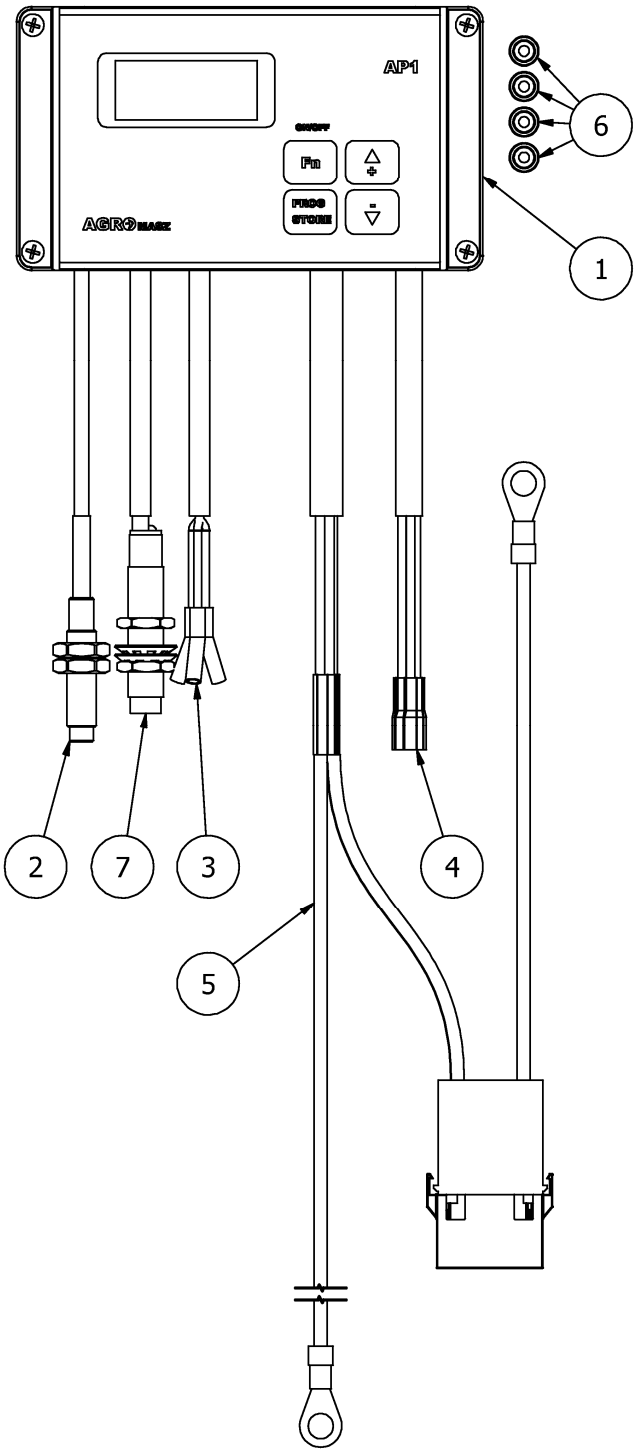

LISTA CZĘŚCI			
NR	ILOŚĆ	NUMER KATALOGOWY	OPIS
1	1	SI00041	Moduł wykonawczy AP1 koło
2	1	SI01954	Czujnik kontaktronowy 47 cm
3	1	SI01955	Przewód zasilający silnik krokowy 28 cm AP
4	1	SI01956	Przewód zasilający wentylator 76 cm AP
5	1	SI01957	Przewód zasilający 620 cm AP
6	4	SI01958	Magnes neodymowy
7	1	SI01381	Czujnik koła

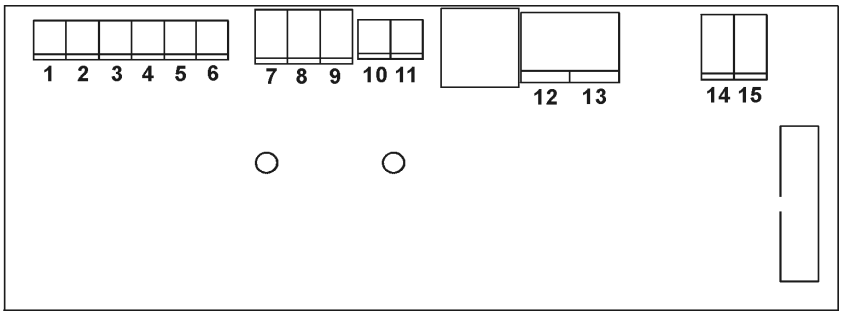

Nr	Rodzaj	Opis	Kolor
1	Wejście	Czujnik wałka - MASA	dowolny
2	Wejście	Czujnik wałka - SYGNAŁ	dowolny
3	Wejście	Czujnik koła PNP - MASA	jak na naklejce obok
4	Wejście	Czujnik koła PNP - SYGNAŁ	jak na naklejce obok
5	Wejście	Czujnik koła PNP - zasilanie +12V	jak na naklejce obok
6	Wejście	Magistrali BUS - SYGNAŁ (zacisk opcjonalny)	jak nr 4
7	Wyjście	Odczep A+ silnika krokowego	**BRĄŻOWY**
8	Wyjście	Odczep A- i B- silnika krokowego	**ŻÓŁTY**
9	Wyjście	Odczep B+ silnika krokowego	**NIEBIESKI**
10	Wejście	Czujnik stanu - SYGNAŁ	dowolny
11	Wejście	Czujnik stanu - MASA	dowolny
12	Wejście	Zasilanie systemu - MASA	**CZARNY + SZARY**
13	Wejście	Zasilanie systemu +12V	**BRĄZ + ŻÓŁTY**
14	Wyjście	Dmuchawa z regulatorem lub bez - zacisk PLUS	**BRĄZ + ŻÓŁTY**
15	Wyjście	Dmuchawa z regulatorem lub bez - zacisk MINUS	**CZARNY + SZARY**

Na spodzie panelu sterującego w wersji GPS znajduje się złącze kołkowe do anteny GPS; kierunek zamontowania wtyczki anteny jest dowolny (zacisk jest elektrycznie symetryczny)

Uwagi:

- zaciski dodatnie zasilania systemu 13 oraz dmuchawy 14 są wyraźnie oznaczone symbolem "+", ponieważ odwrotne podłączenie zasilania oraz odwrotne podłączenie opcjonalnego regulatora dmuchawy może spowodować uszkodzenie (przegrzanie) elektroniki urządzenia - patrz dane techniczne w instrukcji obsługi; podłączać wyłącznie przewód BRĄZ+ŻÓŁTY
- Zacisk 6 (BUS), jeśli jest zamontowany i używany, współpracuje w komplecie z zasilaniem dostępnym na zaciskach 3 i 5, wówczas zacisk 4 pozostaje wolny
- Jeśli silnik krokowy obraca się w złym kierunku, należy zamienić miejscami przewody na zaciskach 7 i 9
- Pod żadnym pozorem nie otwierać obudowy AP1 ani tym bardziej nie manipulować przy zaciskach przy włączonym zasilaniu
- Pokrywa obudowy musi być wyposażona w gumową uszczelkę, dla zapewnienia katalogowej ochrony elektroniki przed wpływem czynników atmosferycznych
- Zalecane jest lekkie oliwienie wkrętów pokrywy obudowy olejem silikonowym przed skręceniem,
  aby uniknąć zapieczenia się wkrętów
- Nie wolno pozostawiać w obudowie ścinków przewodów a wszystkie końcówki muszą być dobrze zaciśnięte, wykluczając możliwość jakiegokolwiek zwarcia
- Dławnice powinny być dokręcone z umiarem, na tyle silnie aby zapewnić szczelność
- W obudowie pozostawić absolutne minimum luzu przewodów, jednocześnie nie naprężając przewodów
- Użytkownik nie powinien nigdy otwierać obudowy AP1 bez uzgodnienia z serwisem